1.5段ベローズ真空パッド FSGA (Ø110～150 mm)

直径: Ø110 mm、150 mm

UNIVERSAL

1.5段ベローズ真空パッド FSGA (Ø110～150 mm)

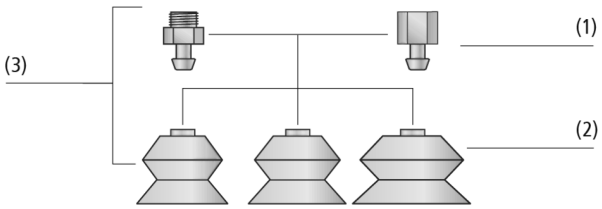

システムデザイン 1.5段ベローズ真空パッド FSGA (Ø110～150 mm)

プレスされた木板の搬送に使用されるベローズ真空パッド FSGA

業界特有のアプリケーションへの適合性

アプリケーション

- 段ボール、鋼板、木材搬送に適した1.5段ベローズ真空パッド
- デリケートかつ大型で重量のあるワークの搬送 (曲面に最適)

デザイン

- 真空パッド FSGA (3) は、1.5段ベローズ真空パッド FGA (2) と接続用ニップル (1) で構成
- 接続プレートは真空パッドにネジ止めされており、真空パッド FGAは別途交換可能
- 内部サポート付き真空パッド
- 対応ニップルが同系列の場合、どの交換用パッドとニップルの組み合わせでも接続が可能

製品特徴

- 大きく、重量があり、繊細なワーク搬送のための大口径パッド
- 柔軟でテーパ形状のシールリップは曲面の吸着に最適
- 非常にデリケートなワーク搬送のための1.5段ベローズ真空パッド (高い緩衝性能)
- ベローズ上部の高い剛性により水平方向の負荷及び高速搬送時の安定性を発揮

© J. Schmalz GmbH / 技術的な変更がある場合がございます / 上で生成された 16.12.2023

シュマルツに連絡してください。 Schmalz K.K / 〒224-0027 横浜市都筑区大棚町3001-7/ +81 45 565-5150 / schmalz@schmalz.co.jp

1.5段ベローズ真空パッド FSGA (Ø110～150 mm)

直径: Ø110 mm、150 mm

発注コード 1.5段ベローズ真空パッド FSGA (Ø110～150 mm)

FSGA	–	110	–	NBR-70	–	G1/2-IG
1		2		3		4

1 – 製品仕様

タイプ	種類
FSGA	1.5段ベローズパッド (ネジ付き)

2 – パッド径

タイプ	直径
(例) 110	Ø 110 mm

3 – ゴム材質

タイプ	材質 (ショア硬度)
NBR-70	ニトリルゴム (70±5)
SI-55	シリコーンゴム (55±5)
SI-70	シリコーンゴム (70±5)

4 – 取付ネジ

タイプ	種類
G1/2-IG	平行G1/2メネジ

真空パッド FSGAは、パッドにネジが取り付けられた状態で納品されます。以下の製品で構成されます。

- 真空パッド FGA: ゴム部分、サイズはØ 110 mm、Ø150 mmのいずれかから選択可能
- 接続ニップル (取付ネジ) SA-NIP: 様々なネジ径をラインアップ

スペアパーツ: 真空パッド FGA、接続ニップル (取付ネジ) SA-NIP

発注データ 1.5段ベローズ真空パッド FSGA (Ø110～150 mm)

型式			ShAの真空パッド材質: *		
			NBR-70	SI-55	SI-70
FSGA	110	G1/2-IG	10.01.06.00118	10.01.06.00119	-
FSGA	150	G1/2-IG	10.01.06.00120	-	10.01.06.00121

*材質の詳細につきましては「真空パッドの材質」をご覧ください。

発注データ スペアパーツ 1.5段ベローズ真空パッド FSGA (Ø110～150 mm)

型式	スペアパーツ		製品コード
FSGA 110 NBR-70 G1/2-IG	ベローズ真空吸着パッド	FGA 110 NBR-70 N010	10.01.06.00114
FSGA 110 SI-55 G1/2-IG	ベローズ真空吸着パッド	FGA 110 SI-55 N010	10.01.06.00115
FSGA 150 NBR-70 G1/2-IG	ベローズ真空吸着パッド	FGA 150 NBR-70 N010	10.01.06.00116
FSGA 150 SI-70 G1/2-IG	ベローズ真空吸着パッド	FGA 150 SI-70 N010	10.01.06.00117

型式		スペアパーツ		製品コード
FSGA	110	接続ニップル (取付ネジ)	SA-NIP N010 G1/2-IG	10.01.01.00796
FSGA	150	接続ニップル (取付ネジ)	SA-NIP N010 G1/2-IG	10.01.01.00796

テクニカルデータ 1.5段ベローズ真空パッド FSGA (Ø110～150 mm)

型式		吸着力（-600 mbar） [N]*	離脱力 [N]	ボリューム [cm³]	最小ワーク径（凸） [mm]	推奨ホース内径 d [mm]**	ニップル類
FSGA	110	280	570	330	85	12	N 010
FSGA	150	570	1000	800	250	12	N 010

*吸引力のデータは、真空度-0.6 barにおいて滑らかで乾燥した表面のワークを吸着した場合の理論値です。安全率は含まれません。
**推奨ホース径は、ホース長約2 mを想定しています。

シュマルツに連絡してください。 Schmalz K.K / 〒224-0027 横浜市都筑区大棚町3001-7/ +81 45 565-5150 / schmalz@schmalz.co.jp

1.5段ベローズ真空パッド FSGA (Ø110～150 mm)

直径: Ø110 mm、150 mm

デザインデータ 1.5段ベローズ真空パッド FSGA (Ø110～150 mm)

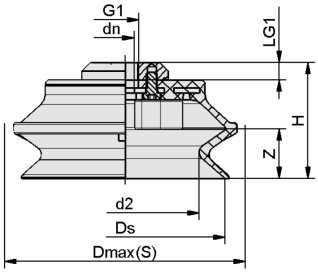

FSGA

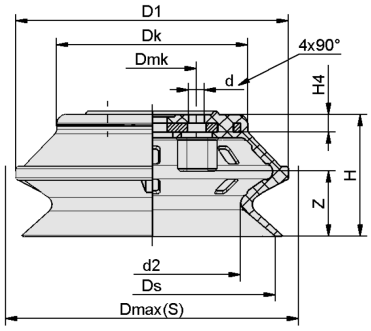

FGA

シュマルツに連絡してください。 Schmalz K.K / 〒224-0027 横浜市都筑区大棚町3001-7/ +81 45 565-5150 / schmalz@schmalz.co.jp

1.5段ベローズ真空パッド FSGA (Ø110～150 mm)

直径: Ø110 mm、150 mm

デザインデータ 1.5段ベローズ真空パッド FSGA (Ø110～150 mm)

型式*	dn [mm]	d2 [mm]	Dmax（S）[mm]**	Ds [mm]	G1	H [mm]	LG1 [mm]	Z（ストローク） [mm]
FSGA 110 NBR-70 G1/2-IG	13.5	80	130	111	G1/2-F	69.5	13	30
FSGA 110 SI-55 G1/2-IG	13.5	80	130	111	G1/2-F	69.5	13	30
FSGA 150 NBR-70 G1/2-IG	13.5	111	177	150	G1/2-F	88.5	13	38
FSGA 150 SI-70 G1/2-IG	13.5	111	177	150	G1/2-F	88.5	13	38

*ゴム部品の許容寸法公差は、DIN ISO 3302-1 E3に準拠します。
**吸着状態での吸着パッド外部寸法に相当します。

型式*		d [mm]	d2 [mm]	D1 [mm]	Dk [mm]	Dmax（S）[mm]**	Dmk [mm]	Ds [mm]	H [mm]	H4 [mm]	Z（ストローク）[mm]
FGA	110	7	80	123	86	130	40	111	55.0	8.0	29.5
FGA	150	7	111	168	120	177	40	150	74.0	10.0	37.0

*ゴム部品の許容寸法公差は、DIN ISO 3302-1 E3に準拠します。
**吸着状態での吸着パッド外部寸法に相当します。

シュマルツに連絡してください。 Schmalz K.K / 〒224-0027 横浜市都筑区大棚町3001-7/ +81 45 565-5150 / schmalz@schmalz.co.jp